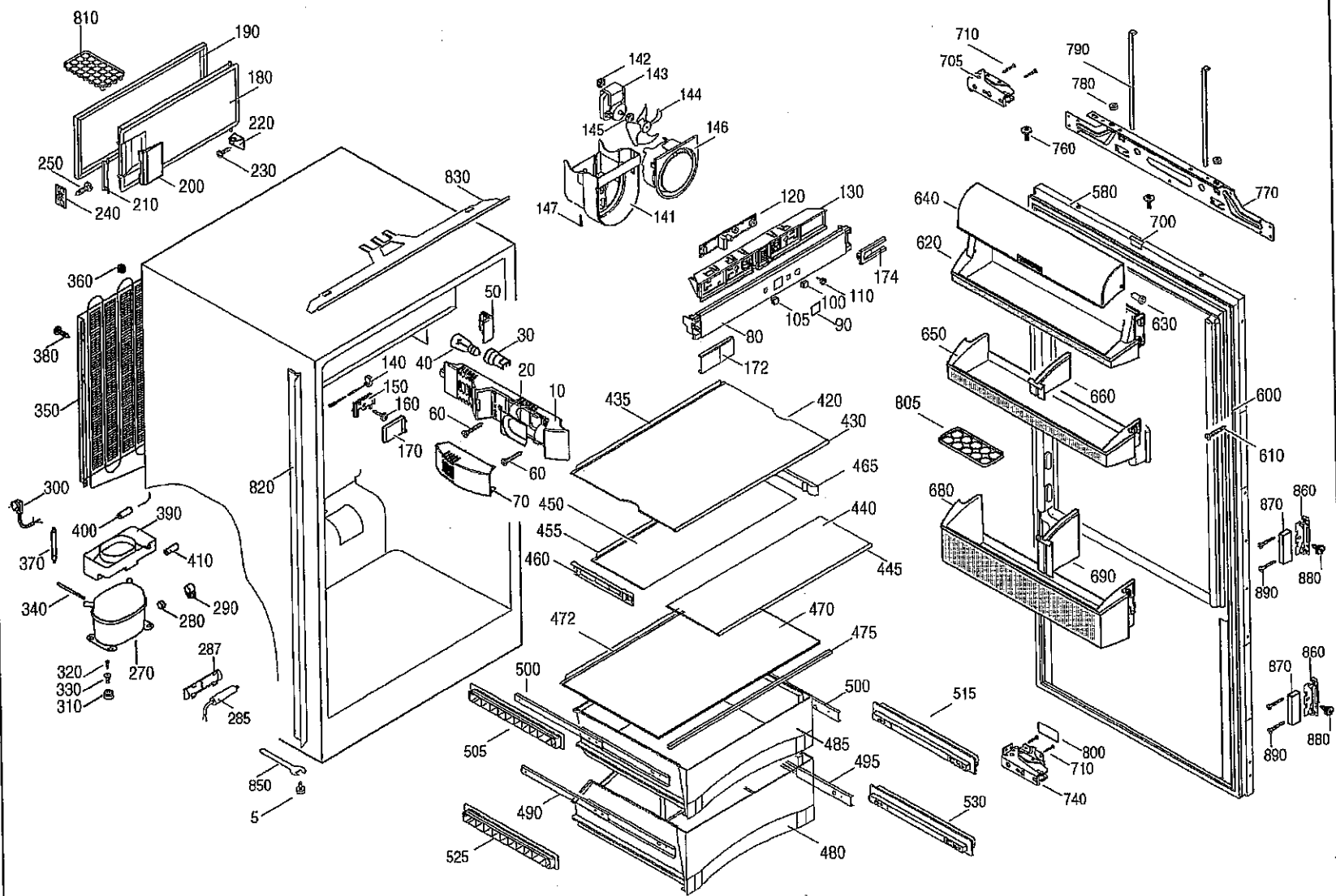
810
190
180
220
230
250
240
210
200
830
360
380
350
300
370
400
390
410
340
290
280
270
320
330
310
287
285
850
5
820
142
143
144
145
146
147
141
120
130
174
110
100
105
90
80
172
50
30
40
20
10
140
150
160
170
60
60
70
435
420
430
465
450
455
440
460
445
472
470
475
500
500
505
485
495
490
525
480
515
530
710
705
790
780
760
770
640
580
700
620
630
650
660
600
805
610
680
690
870
860
890
880
870
860
890
880
800
710
740